the new

cdtaudio

let the music begin

Technical Data

CL-690 CF Sabwoofer

Speci!cations

Diametr: *Диаметр*	6X9" (150X225 mm) *150X225 см (6X9")*
Sensivity: *Чувствительность*	89.0 dB *89.0 дб*
Power Handling: *Мощность*	125W RMS (250W Peak) *125 Вт. RMS (250 Вт. пиковая)*
Frequency Response: *Частотный диапазон*	53 - 2500 Hz *53 - 2500 Гц*
Nominal Impedance: *Номинальное сопротивление*	4,0 Ohms *4 Ома*
Voice Coil Diameter: *Диаметр звуковой катушки*	1,5" (38.1 mm) *38,1 мм (1,5")*
Peak Xmax: *Максимальный ход подвижной системы*	14 mm
Magnet Weight: *Вес магнита*	30 oz
Surround: *Материал подвеса подвижной подвижной системы:*	Rubber *Бутилкаучук*
Cone: *Конус:*	Carbon Fiber *Карбоновое полотно*

Dimensions:

Размеры

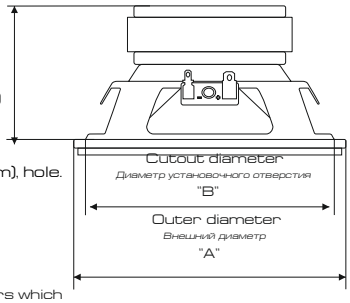

Cutout diameter is an ellipse with a 6.25"X8.75" (158.75X222.25mm), hole.

Диаметр установочного отверстия элептической формы 6,25"X8,75" 158,75 ммX222,25мм

Outer diameter is an oval with 4 punched ears which allow the screw holes to fall on the outer diameter of 6.75"X9.25"(171.4 mmX234.9mm) and on a rectangle of 4.87"X6.5"(123.7mmX165.1mm)

Внешний диаметр - овал с 4 отверстиями под винтовой крепёж, для крепления по внешнему диаметру 6.75"X9.25" (171,4ммX234,9мм) и на прямоугольнике 4.87"X6.5" (123,7ммX165,1мм)

Thiele-Small Parameters

Free Air Resonance (F_s): *Резонансная частота*	53.16 Hz
Voice Coil DC Resistance (R_{evc}): *Сопротивление звуковой катушки*	4,061 Ohms
Voice Coil Inductance @ 1 kHz (L_{evc}): *Индуктивность звуковой катушки @ 1 кГц*	1,021 mH
Mechanical Q (Q_{ms}): *Механическая добротность*	8,784
Electrical Q (Q_{es}): *Электрическая добротность*	0,5335
Total Q (Q_{ts}): *Полная добротность*	0,503
Compliance Volume (V_{as}): *Эквивалентный объем*	1,824L / 0,6435 ft^3
Moving Mass, Diaphragm (M_{md}): *Масса подвижной системы*	30,53 gr
Motor Force Factor (B_l): *Силовой фактор магнита*	8,81 Tm

Внимание:

Допускается использование закрытых акустических оформлений с объемом более рекомендованных, но полученный результат может иметь специфический эффект.

Sealed Box

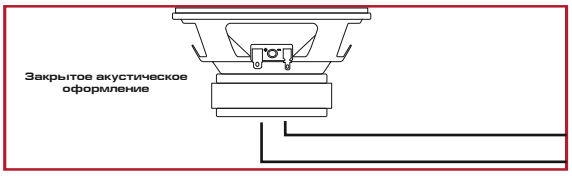

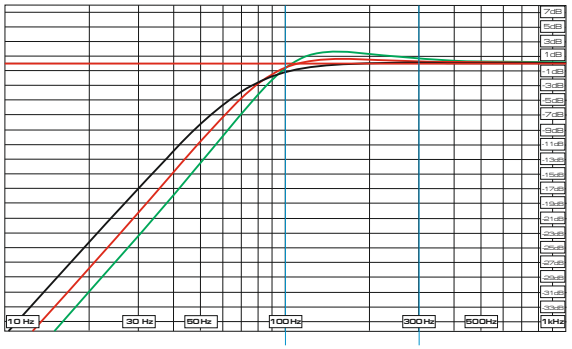

Sealed Box Responses for different sealed box volumes:

Изменение параметра Total Q (Qt) при выбранных объёмах закрытого акустического оформления

- Qt=0.71, 0.66 cft / 2.12 L.
- Qt= 0.86, 0.33 cft / 1.006 L.
- Qt= 1.03, 0.2 cft / 0.6096 L.

Ported Box

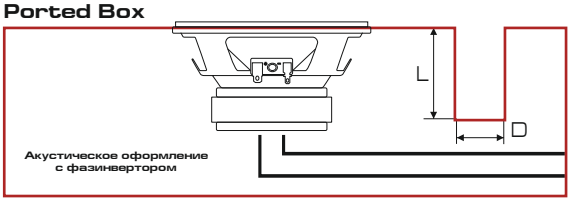

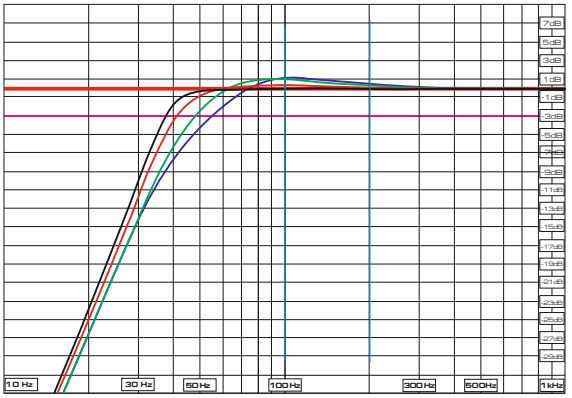

Ported Box responses for selected cubic feet volumes:
All ports are 3" dia.

Отобранные объёмы для акустического оформления с фазинвертором
Все используемые порты диаметром 3"/76.20 mm²

- 1.3 cft / 3.962 Л.
- 1.0 cft / 3.048 Л.
- 0.7 cft / 2.134 Л.
- 0.5 cft / 1.524 Л.

Tuned frequency and port length are as follows:

Значения частоты при следующей длине порта(L):

- 42 Hz L= 5.95" / 151.1 mm
- 45 Hz L= 7.03" / 178.6 mm
- 50 Hz L= 8.48" / 215.4 mm
- 50 Hz L= 12.74" / 323.6 mm

©2012 CDT Audio Inc. Эксклюзивный представитель в России Alpha Trade Co. Ltd.,127410, г. Москва, Путевой проезд, д.3, стр.1, офис 204, tel: +7 495 9979011, www.alphatrdaeco.ru, info@alphatrdadeco.ru