the new cdtaudio

let the music begin

# Technical Data

**ES-06+** 6.5" (170 mm) Sabwoofer

## Speci!cations

| | |
|---|---|
| Diameter: *Диаметр* | 6.50" (165 mm) *16.5 см (6.50")* |
| Sensitivity: *Чувствительность* | 83,8 dB *83.8 дб* |
| Power Handling: *Мощность* | 150W RMS (300W Peak) *150 Вт. RMS (300 Вт. пиковая)* |
| Frequency Response: *Частотный диапазон* | 10 - 4000 Hz *10 - 4000 Гц* |
| Nominal Impedance: *Номинальное сопротивление* | 4,0 Ohms *4 Ома* |
| Voice Coil Diameter: *Диаметр звуковой катушки* | 1,5" (38 mm) *38 мм (1.5")* |
| Peak Xmax: *Максимальный ход подвижной системы* | 15 mm |
| Magnet Weight: *Вес магнита* | 30 oz |

**Sealed Box**

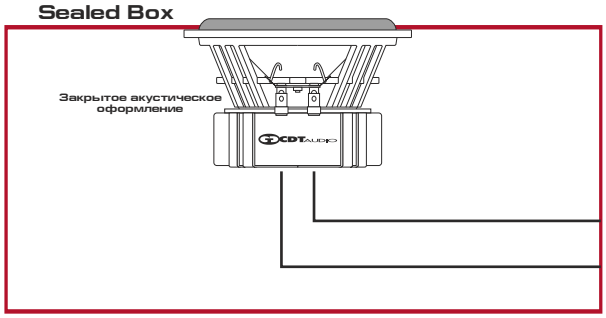


## Dimensions:

Размеры

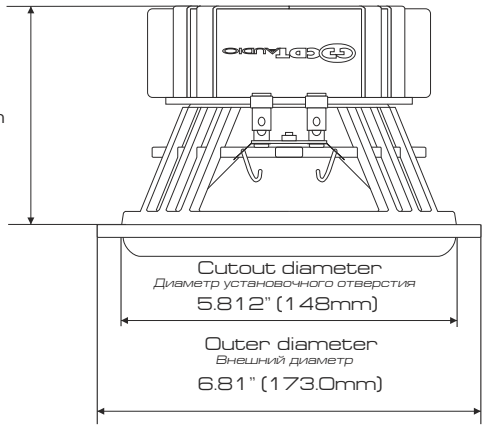


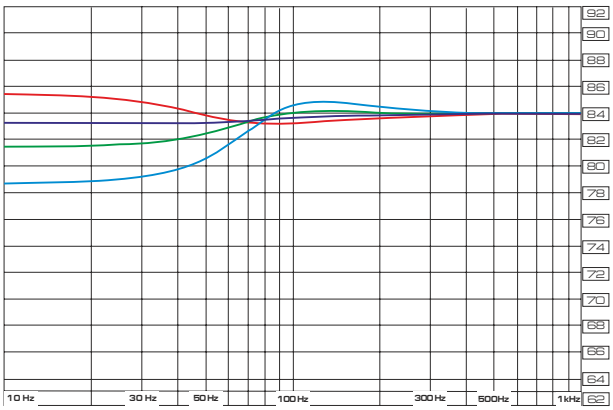


Sealed Box Responses from top to bottom at 10hz:
0.3, 0.2, 0.15, 0.1 cubic feet excluding driver displacement

*Результаты для закрытого объёма сверху вниз при 10Hz:*
*8,5л., 5,66л., 4,25л., 2,83л., без учёта объёма драйвера.*

Response corrected for medium sedan - 66Hz.

*Точка перегиба для среднего седана - 66Hz*

## Thiele-Small Parameters

| | |
|---|---|
| Free Air Resonance ($F_s$): *Резонансная частота* | 38 Hz |
| Voice Coil DC Resistance ($R_{evc}$): *Сопротивление звуковой катушки* | 3,1 Ohms |
| Voice Coil Inductance @ 1 kHz ($L_{evc}$): *Индуктивность звуковой катушки @ 1 кГц* | 0,7 mH |
| Mechanical Q ($Q_{ms}$): *Механическая добротность* | 2,55 |
| Electrical Q ($Q_{es}$): *Электрическая добротность* | 0,453 |
| Total Q ($Q_{ts}$): *Полная добротность* | 0,385 |
| Compliance Volume ($V_{as}$): *Эквивалентный объем* | 12,74L / 0,449 $ft^3$ |
| Moving Mass, Diaphragm ($M_{md}$): *Масса подвижной системы* | 23,9 gr |
| Motor Force Factor ($B_l$): *Силовой фактор магнита* | 6,36 Tm |

## Внимание:

*Допускается использование закрытых акустических оформлений с объемом более рекомендованных, но полученный результат может иметь специфический эффект.*

©2012 CDT Audio Inc. Эксклюзивный представитель в России Alpha Trade Co. Ltd.,127410, г. Москва, Путевой проезд, д.3, стр.1, офис 204, tel: +7 495 9979011, www.alphatradeco.ru, info@alphatrdadeco.ru