the new

cdtaudio

let the music begin

Technical Data

HD-6M DVC 6.5" (165 mm) Mid-Bass

Specifications

Diameter: *Диаметр*	6.50" (165 mm) *165 см (6.50")*
Sensitivity: *Чувствительность*	79,74 dB *79,74 дБ*
Power Handling: *Мощность*	70 W RMS (150W Peak) *70 Вт. RMS (150 Вт. пиковая)*
Frequency Response: *Частотный диапазон*	42 - 4000 Hz *42 - 4000 Гц*
Nominal Impedance: *Номинальное сопротивление*	2X4,0 Ohms *2X4 Ома*
Voice Coil Diameter: *Диаметр звуковой катушки*	1,0" (25.4 mm) *25.4 мм (1.0")*
Peak Xmax: *Максимальный ход подвижной системы*	10 mm
Magnet Weight: *Вес магнита*	20 oz
Surround: *Материал подвеса подвижной подвижной системы:*	Rubber *Бутилкаучук*
Frame: *Корзина:*	Cast Aluminium *Алюминиевая литая*
Cone: *Конус:*	Coated Paper *Бумага с покрытием*

Dimensions:

Размеры

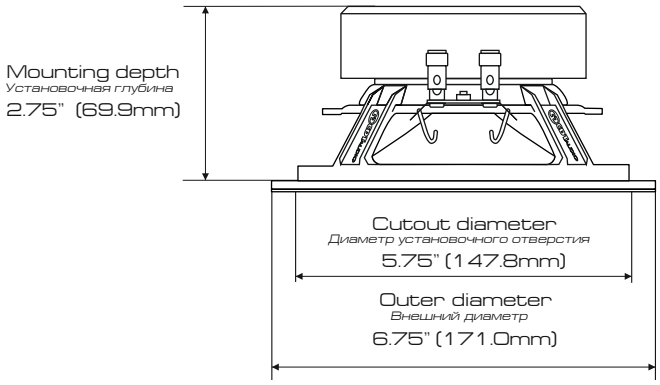

Thiele-Small Parameters

Free Air Resonance (F_s): *Резонансная частота*	42.39 Hz
Voice Coil DC Resistance (R_{evc}): *Сопротивление звуковой катушки*	2X3,4 Ohms
Voice Coil Inductance @ 1 kHz (L_{evc}): *Индуктивность звуковой катушки @ 1 кГц*	0,95 mH
Mechanical Q (Q_{ms}): *Механическая добротность*	5,179
Electrical Q (Q_{es}): *Электрическая добротность*	0,986
Total Q (Q_{ts}): *Полная добротность*	0,828
Compliance Volume (V_{as}): *Эквивалентный объем*	7,88L / 0,279 ft^3
Moving Mass, Diaphragm (M_{md}): *Масса подвижной системы*	45,35 gr
Motor Force Factor (B_l): *Силовой фактор магнита*	9,11 Tm

Specs above are for coils in series unless specified

Выше приведенные функции, только для катушек данной серии.

Sealed Box

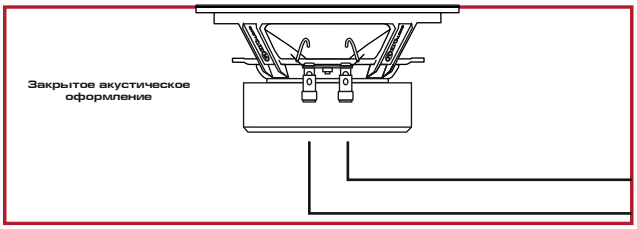

Sealed Box Responses for different sealed box volumes

Результаты замера для различных объёмов акустического оформления

Qt=0.94 — **1,0 ft^3 (28 L)**

Qt=1.03 — **0,5 ft^3 (14.16L)**

Qt=1.20 — **0,25 ft^3 (7.8L)**

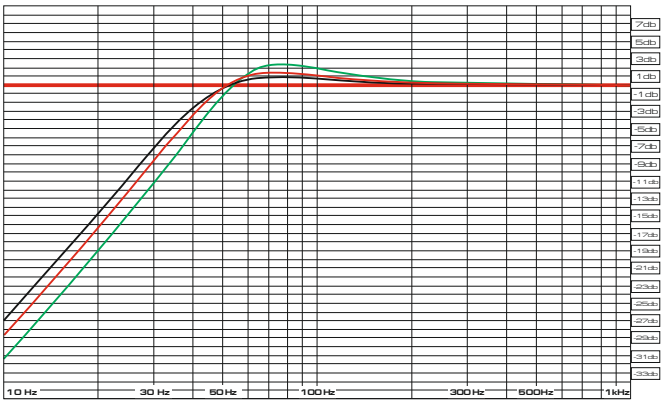

Ported Box

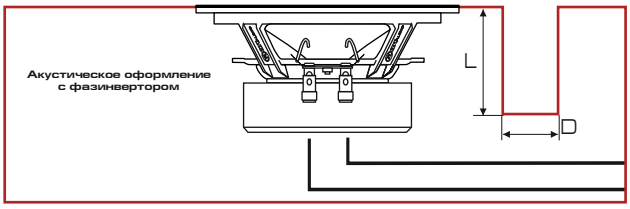

Ported Box responses for selected cubic feet (cft.) volumes:

Акустическое оформление с фазинвертором- результаты для выбранных объёмов.

Black=3.0 cft.Red=2.0 cft.Green=1.5 cft.Blue=1.0 cft. All ports are 2" dia.

Чёрный-(85L), Красный-(57L), Зелёный-(42L), Синий-(28L). Все порты имеют диаметр 51 мм.

Tuned frequency and port length are as follows:

Настройка частоты при следующей длине порта:

20Hz — L= 5.45" (138.4 mm) 30Hz — L = 4.68" (118.9 mm)

25Hz — L= 5.18" (131.6 mm) 35Hz — L = 5.31" (134.9 mm)

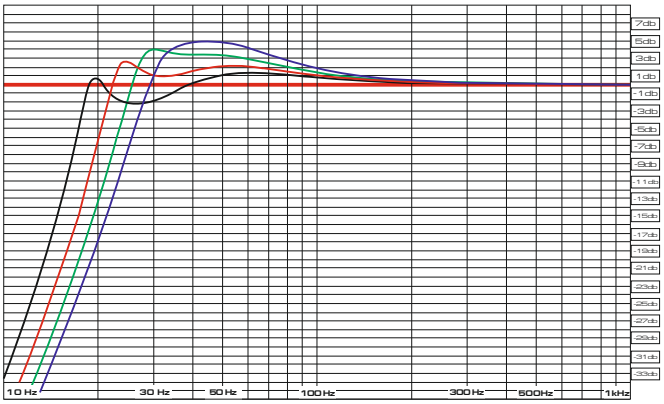

©2012 CDT Audio Inc. Эксклюзивный представитель в России Alpha Trade Co. Ltd.,127410, г. Москва, Путевой проезд, д.3, стр.1, офис 204, tel: +7 495 9979011, www.alphatrdaeco.ru, info@alphatradeco.ru