the new

cdtaudio

let the music begin

Technical Data

HD-6MB 6.5" (165 mm) Mid-Bass

Specifications

Diameter: *Диаметр*	6.50" (165 mm) *165 см (6.50")*
Sensitivity: *Чувствительность*	83,1 dB *83,1 дб*
Power Handling: *Мощность*	70 W RMS (150W Peak) *70 Вт. RMS (150 Вт. пиковая)*
Frequency Response: *Частотный диапазон*	42 - 6000 Hz *42 - 6000 Гц*
Nominal Impedance: *Номинальное сопротивление*	4,0 Ohms *4 Ома*
Voice Coil Diameter: *Диаметр звуковой катушки*	1,0" (25.4 mm) *25.4 мм (1.0")*
Peak Xmax: *Максимальный ход подвижной системы*	10 mm
Magnet Weight: *Вес магнита*	20 oz
Surround: *Материал подвеса подвижной подвижной системы:*	Rubber *Бутилкаучук*
Frame: *Корзина:*	Cast Aluminium *Алюминиевая литая*
Cone: *Конус:*	Coated Paper *Бумага с покрытием*

Dimensions:

Размеры

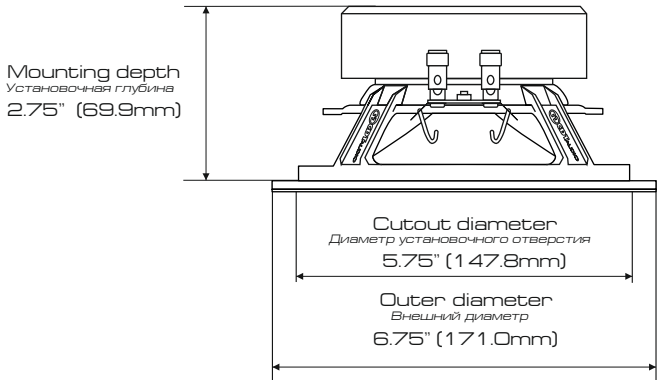

Thiele-Small Parameters

Free Air Resonance (F_s): *Резонансная частота*	41.72 Hz
Voice Coil DC Resistance (R_{evc}): *Сопротивление звуковой катушки*	3,26 Ohms
Voice Coil Inductance @ 1 kHz (L_{evc}): *Индуктивность звуковой катушки @ 1 кГц*	0,2225 mH
Mechanical Q (Q_{ms}): *Механическая добротность*	4,968
Electrical Q (Q_{es}): *Электрическая добротность*	0,7796
Total Q (Q_{ts}): *Полная добротность*	0,6738
Compliance Volume (V_{as}): *Эквивалентный объем*	14,175L / 0,500 ft^3
Moving Mass, Diaphragm (M_{md}): *Масса подвижной системы*	26,06 gr
Motor Force Factor (B_l): *Силовой фактор магнита*	5,34 Tm

Sealed Box

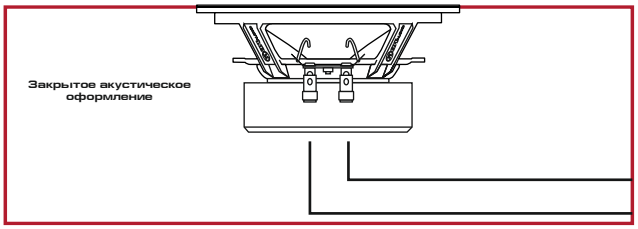

Sealed Box Responses for different sealed box volumes

Результаты замера для различных объёмов акустического оформления

Qt=0.83 — **1,0 ft^3 (28 L)**

Qt=0.95 — **0,5 ft^3 (14.16L)**

Qt=1.17 — **0,25 ft^3 (7.8L)**

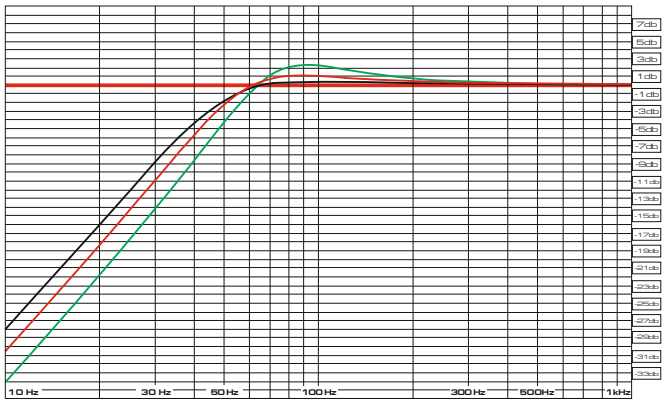

Ported Box

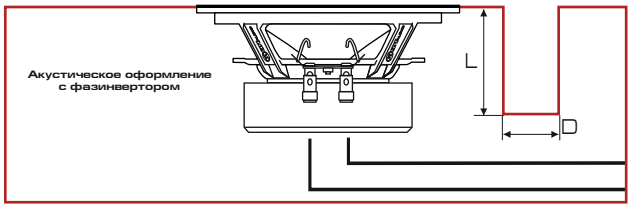

Ported Box responses for selected cubic feet (cft.) volumes:

Акустическое оформление с фазинвертором - результаты для выбранных объёмов.

Black=2.7 cft.Red=2.0 cft.Green=1.0 cft.Blue=0.5 cft. All ports are 2" dia.

Чёрный-(85L), Красный-(57L), Зелёный-(42L), Синий-(28L) Все порты имеют диаметр 51 мм.

Tuned frequency and port length are as follows:

Настройка частоты при следующей длине порта:

25Hz — L= 3.54" (98.92 mm) 32Hz — L = 6.64" (168.7 mm)

28Hz — L= 3.83" (97.30 mm) 38Hz — L = 10.0" (254.0 mm)

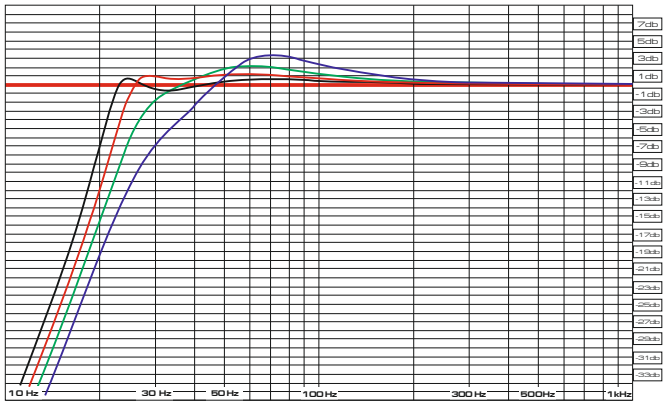

©2012 CDT Audio Inc. Эксклюзивный представитель в России Alpha Trade Co. Ltd.,127410, г. Москва, Путевой проезд, д.3, стр.1, офис 204, tel: +7 495 9979011, www.alphatradeco.ru, info@alphatradeco.ru