the new

cdtaudio

let the music begin

Technical Data

HD-6M+ 6.5" (170 mm) Sabwoofer

Speci!cations

Diameter: *Диаметр*	6.50" (165 mm) *16.5 см (6.50")*
Sensitivity: *Чувствительность*	83,8 dB *83,8 дб*
Power Handling: *Мощность*	120W RMS (240W Peak) *120 Вт. RMS (240 Вт. пиковая)*
Frequency Response: *Частотный диапазон*	10 - 4000 Hz *10 - 4000 Гц*
Nominal Impedance: *Номинальное сопротивление*	4,0 Ohms *4 Ома*
Voice Coil Diameter: *Диаметр звуковой катушки*	1,5" (38 mm) *38 мм (1,5")*
Peak Xmax: *Максимальный ход подвижной системы*	12 mm
Magnet Weight: *Вес магнита*	30 oz

Sealed Box

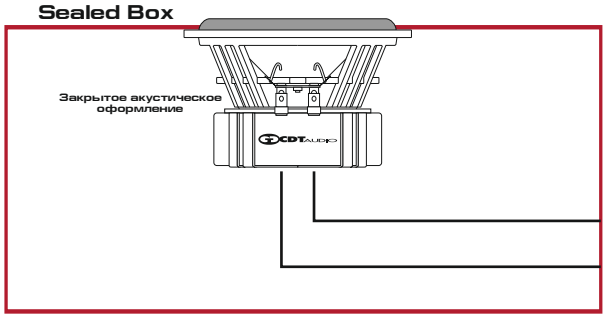

Dimensions:

Размеры

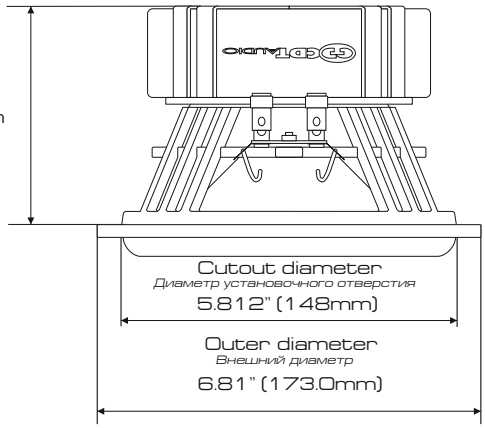

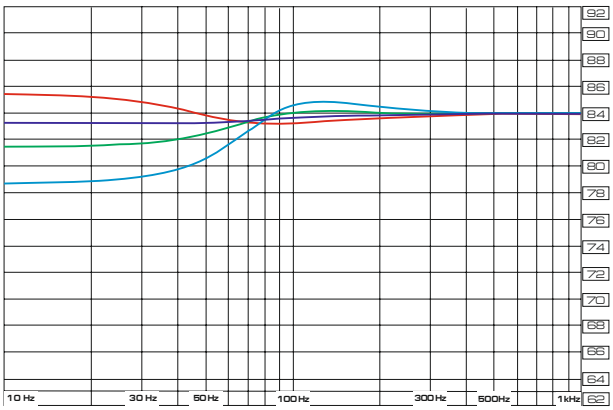

Sealed Box Responses from top to bottom at 10hz:
0.3, 0.2, 1.15, 0.1 cubic feet excluding driver displacement

Результаты для закрытого объёма сверху вниз при 10Hz:
8,5л., 5,66л., 4,25л., 2,83л., без учёта объёма драйвера.

Response corrected for medium sedan - 66Hz.

Точка перегиба для среднего седана - 66Hz

Thiele-Small Parameters

Free Air Resonance (F_s): *Резонансная частота*	39 Hz
Voice Coil DC Resistance (R_{evc}): *Сопротивление звуковой катушки*	3,1 Ohms
Voice Coil Inductance @ 1 kHz (L_{evc}): *Индуктивность звуковой катушки @ 1 кГц*	0,71 mH
Mechanical Q (Q_{ms}): *Механическая добротность*	2,57
Electrical Q (Q_{es}): *Электрическая добротность*	0,451
Total Q (Q_{ts}): *Полная добротность*	0,386
Compliance Volume (V_{as}): *Эквивалентный объем*	12,76L / 0,450 ft^3
Moving Mass, Diaphragm (M_{md}): *Масса подвижной системы*	23,8 gr
Motor Force Factor (B_l): *Силовой фактор магнита*	6,35 Tm

Внимание:

Допускается использование закрытых акустических оформлений с объемом более рекомендованных, но полученный результат может иметь специфический эффект.

©2012 CDT Audio Inc. Эксклюзивный представитель в России Alpha Trade Co. Ltd.,127410, г. Москва, Путевой проезд, д.3, стр.1, офис 204, tel: +7 495 9979011, www.alphatradeco.ru, info@alphatradeco.ru